型式コード表

DFBa

本　体					50/60Hz
DFBa013B1X	: 60/72 L/H	MAX0.8MPa	0.4kW	インバーター対応モーター付	
DFBa016C1X	: 140/168 L/H	MAX0.8MPa	0.4kW	インバーター対応モーター付	
DFBa022E1X	: 400/480 L/H	MAX0.8MPa	0.4kW	インバーター対応モーター付	

ホース材質

- 0 : NR　（天然ゴム）
- B : NBR　（ニトリルゴム）
- E : EPDM　（エチレンプロピレンゴム）
- R : NR-A　（食品グレード　天然ゴム）
- A : NBR-A　（食品グレード　ニトリルゴム）
- H : ハイパロン

接　続

- B : SUS NPT ネジ　（SUS-JIS10KF フランジ付）
- F : PVC NPT ネジ　（PVC-JIS10KF フランジ付）
- G : Tri-clamp フェルール　（サニタリー接続用）

ベースプレート

- 0 : SS 製
- 1 : SUS 製

漏洩センサー

- 0 : 無
- L : 有

その他

- 000001

DFBa シリーズ

DFCa

本　体					50/60Hz
DFCa030A1X	: 650/780 L/H	MAX0.4MPa	0.4kW	インバーター対応モーター付	
DFCa040B1X	: 1400/1680 L/H	MAX0.4MPa	0.75kW	インバーター対応モーター付	
DFCa050C1X	: 2400/2800 L/H	MAX0.4MPa	1.5kW	インバーター対応モーター付	
DFCa060D1X	: 4700/5600 L/H	MAX0.4MPa	3.7kW	インバーター対応モーター付	
DFCa070E1X	: 11700/14000 L/H	MAX0.4MPa	3.7kW	インバーター対応モーター付	

ホース材質

- 0 : NR　（天然ゴム）
- B : NBR　（ニトリルゴム）
- E : EPDM　（エチレンプロピレンゴム）
- R : NR-A　（食品グレード　天然ゴム）
- A : NBR-A　（食品グレード　ニトリルゴム）
- H : ハイパロン

接　続

- L : SUS ANSI フランジ　（SUS-JIS10KF フランジ付）
- P : PVC ANSI フランジ　（PVC-JIS10KF フランジ付）　030、040 型のみ
- M : PP ANSI フランジ　（PVC-JIS10KF フランジ付）　050 ～ 070 型のみ
- G : Tri-clamp フェルール　（サニタリー接続用）

ベースプレート

- 0 : SS 製
- 1 : SUS 製

漏洩センサー

- 0 : 無
- L : 有

その他

- 000

バキュームユニット

- 0 : 無
- V : 有

その他

- 01

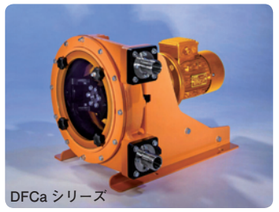
DFCa シリーズ

製品仕様は予告なく変更する場合があります。

株式会社 トーケミ
TOHKEMY CORPORATION
URL ; http://www.tohkemy.co.jp

ISO 9001
JQA-2766

□ ケミカルポンプ事業部

東京営業部	〒 110-0016 東京都台東区台東 1 丁目 19 番 2 号 電話（代）（03）5817-2022 FAX（03）5817-2035
大阪営業部	〒 532-0021 大阪市淀川区田川北 1 丁目 12 番 11 号 電話（代）（06）6302-4953 FAX（06）6308-7911
名古屋営業部	〒 466-0854 名古屋市昭和区広路通 6 番 12 号 電話（代）（052）752-2511 FAX（052）752-2633
金沢出張所	電話（代）（076）234-1780 FAX（076）234-7571

□ 西部事業部

九州営業部	電話（代）（092）473-4590 FAX（092）473-4599
広島営業所	電話（代）（082）568-7877 FAX（082）568-7878
岡山営業所	電話（代）（086）245-1152 FAX（086）245-1085
宮崎出張所	電話（代）（0985）29-9388 FAX（0985）28-0918

ProMinent®
http://www.prominent.co.jp

□ 流体機器部門

体機器営業部	電話 (代) （03）5817-2028 FAX（03）5817-2034
札幌出張所	電話 (代) （011）866-1866 FAX（011）866-9391
仙台営業所	電話 (代) （022）297-2371 FAX（022）297-2372
北関東営業所	電話 (代) （027）330-5670 FAX（027）330-5672

お問い合わせは

PRINTED WITH SOY INK　R100　CT.No. PM-07　201209SP30

スラリー液／ペースト／高粘度液／気泡を含む
液の移送に最適！

ローラー方式（ノンオイルバス）

ダルコフレックス ホースポンプ

DFBa シリーズ　：中圧小容量
DFCa シリーズ　：小圧中容量

吐 出 量 ：～ 14m³/H
吐出圧力 ：～ 0.8MPa

ProMinent®

特長

- シールレス＆バルブレスのシンプルな構造
- 高い自吸能力（吸込高さ最大 8m）
- 業界トップクラスの長寿命※1 ホースを採用
- ホースは密閉ケーシング内に収納、オプションの液漏れ検知センサー（DC24V）にて液漏れ監視も可能
- 正転、逆転運転が可能
- インバーター対応モーターを標準装備。別途インバーターを使用することで 1：10 まで流量調整が可能
- 硬度の高いスラリー（金属粉、顔料、セラミック等）、固形物を含むデリケートな液（ペースト、クリーム等）の移送も可能
- 高粘度液の移送（通常 20,000 ～ 30,000mPa・s、最大 60,000mPa・s※2）
- DFCa 型ではローラー駆動軸を 2 点支持しており高動力下でも安定した回転による安定した吐出が行えます

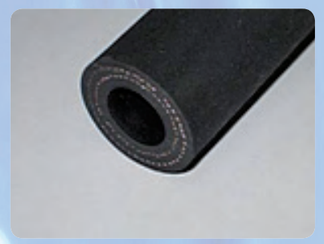
ホース断面

※ 1 ホースの弾性・耐久性向上の為、ホース中層部に網目状に織込んだ補強材を被覆したホースを採用しています。
※ 2 DFCa 型用オプション バキュームユニットを採用した場合。

駆動原理

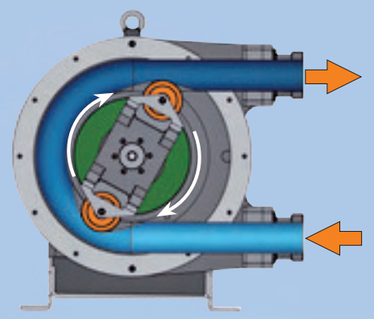
① 両端のローラーが、ホースを押しつぶしながら回転。その動きによりホース内の流体を押し出します。（深青部）

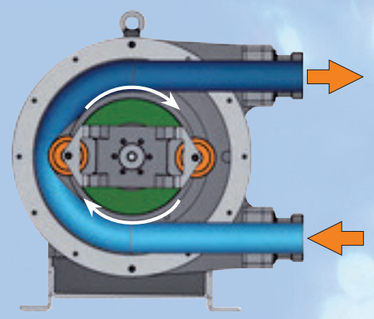
② ローラーの圧搾から解放されたホース（水色部）が元の形に復元するときに真空状態となり、ホース内に液を吸い込みます。

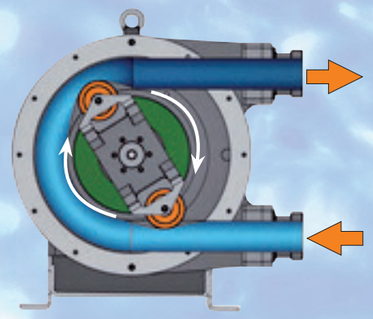
③ 押し出しと吸い込みを交互にくりかえしながら液体を移送します。本体内には逆止構造がないため、逆回転による液移送も可能です。

ローラーによるホース圧搾の利点

- DFBa シリーズ、DFCa シリーズでは、ローラーによりホースを圧搾するためホースへのストレスが少なく、ホースの劣化を最小限に抑えることができます
- モーターの必要トルクが小さいため、小型モーター / 低消費電力での運転が可能
- 必要吐出圧によりスペーサーの枚数を調節しホースを絞る力を調節
- ホースとローラーはグリースにより潤滑、オイルバス方式ではないためホース交換が容易

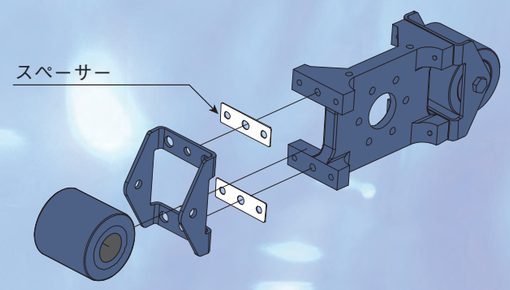

標準仕様表

型式	動力 [kW]	フランジ口径	吐出量 [L/h]		最高吐出圧 [MPa]	許容粒径 [mm]	質量 [kg]
			50Hz	60Hz			
DFBa013B1X	0.4	15AJIS10KF	60	72	0.8	3.3	15
DFBa016C1X	0.4	20AJIS10KF	140	168	0.8	4	22
DFBa022E1X	0.4	25AJIS10KF	400	480	0.8	5.5	31
DFCa030A1X	0.4	32AJIS10KF	650	780	0.4	7	71
DFCa040B1X	0.75	40AJIS10KF	1400	1680	0.4	8.8	120
DFCa050C1X	1.5	40AJIS10KF	2400	2800	0.4	10	180
DFCa060D1X	3.7	50AJIS10KF	4700	5600	0.4	13.8	290
DFCa070E1X	3.7	65AJIS10KF	11700	14000	0.4	16.3	500

※ 標準モーターはインバーター対応モーター AC200VorAC400V になります。インバーター本体は付属しません。
※ SUS304 製または PVC 製 JIS 変換フランジ付。食品用にサニタリー Tri-clamp フェルール接続仕様もございます。
※ 吐出量は清水・常温・押し込み状態時の値であり、液性状や配管構成により変動します。
※ 本ポンプは脈動が発生します。接続配管口径を大きくしたり、エアチャンバーを設置することを推奨します。

ホースの種類・用途

型式	用途	最大耐圧	許容温度
NR（天然ゴム）	標準ホース。中性水の他、希釈した酸、アルカリ、アルコール等の液体用	0.8MPa	NR -20/80℃
NBR（ニトリルゴム）	油分・脂肪の多い液体用		
EPDM（エチレンプロピレンゴム）	濃酸、ケトン、アルコール類		
NR-A（NR 食品グレード）	NR（天然ゴム）ベースの食品向けホース		
NBR-A（NBR 食品グレード）	NBR（ニトリルゴム）ベースの食品向けホース		NR 以外 -10/80℃
ハイパロン	硝酸、クロム酸、塩酸、水酸化ナトリウム、水酸化カリウム、過酸化水素など		

※許容温度は、ホース単品の許容温度です。樹脂継手・配管に応じた温度・圧力下でご使用ください。
※長期使用でホースが劣化するとゴム片が移送液に混入します。
※溶剤を含む液体の移送にはご使用いただけません。

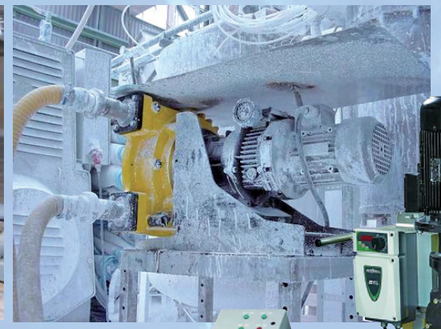

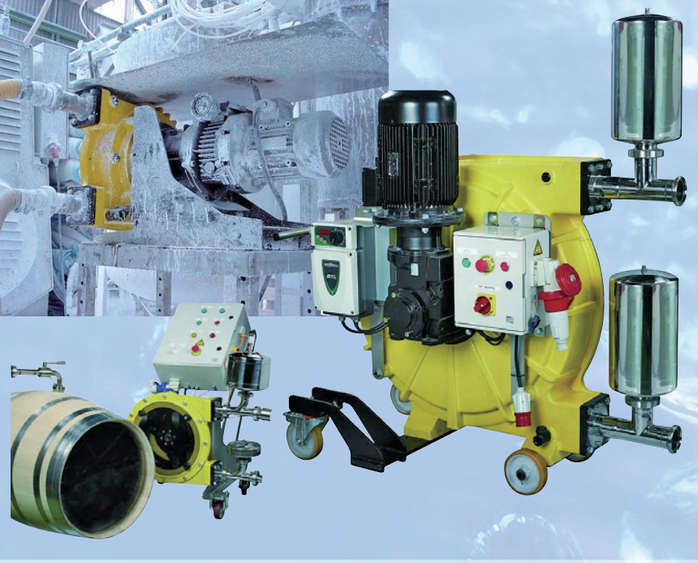

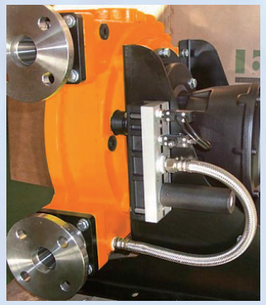

バキュームユニット

（DFCa 型対応オプション）

ポンプケーシング内の圧力を減圧し、ホースが元の形に戻るのを補助します。
最大 60,000mPa・s（cP）の高粘度液の移送や、吸込み揚程が高い場合など、ホースが復元しにくい場合に効果的です。
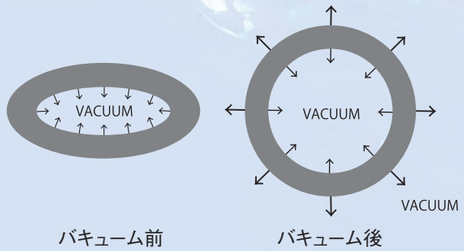
ローラー圧搾後から復元する時のホース断面